L - L Mintakeresztszelvény
Etele tér villamos végállomás

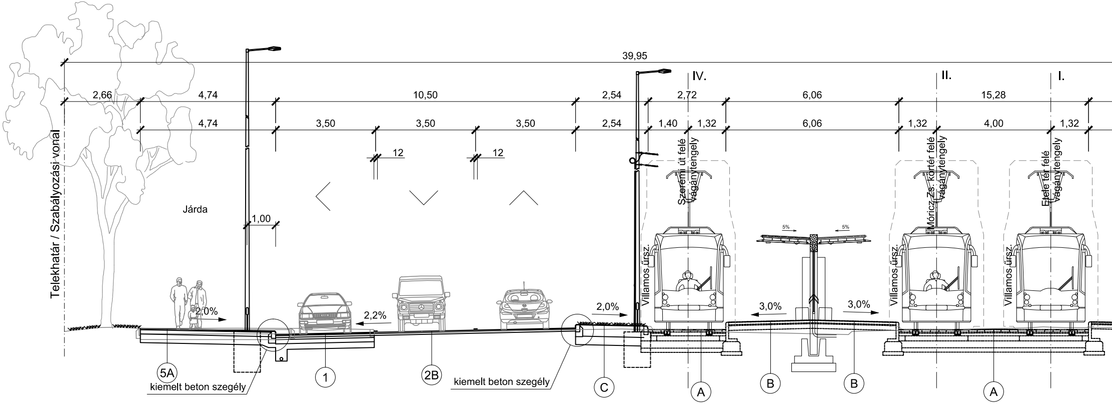
39,95
2,66
4,74
10,50
2,54
2,72
6,06
15,28
4,74
3,50
3,50
3,50
2,54
1,40
1,32
6,06
1,32
4,00
1,32
12
12
1,00
IV.
II.
I.
Telekhatár / Szabályozási vonal
Járda
Szerémi út felé vágánytengely
Móricz Zs. körtér felé vágánytengely
Etele tér felé vágánytengely
Villamos űrsz.
Villamos űrsz.
Villamos űrsz.
5%
5%
2,0%
2,2%
2,0%
3,0%
3,0%
5A
kiemelt beton szegély
1
2B
kiemelt beton szegély
C
A
B
B
A

M - M Mintakeresztszelvény
Somogyi út, Kihúzóvágányok a VOLÁN végállomás mentén

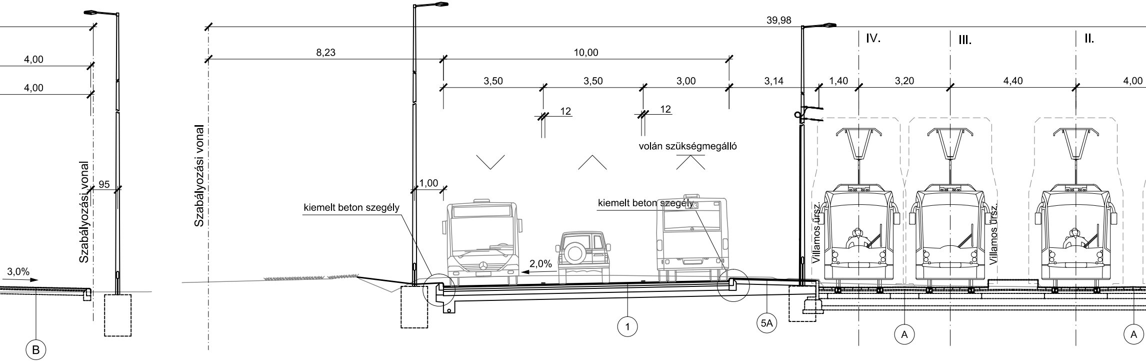
4,00
4,00
95
Szabályozási vonal
3,0%
B
Szabályozási vonal
39,98
8,23
10,00
3,50
3,50
3,00
3,14
1,40
3,20
4,40
4,00
IV.
III.
II.
12
12
volán szükségmegálló
1,00
kiemelt beton szegély
kiemelt beton szegély
2,0%
Villamos űrsz.
Villamos űrsz.
1
5A
A
A

N - N Mintakeresztszelvény
Etele tér, M4 metrókijárat tűzoltóút

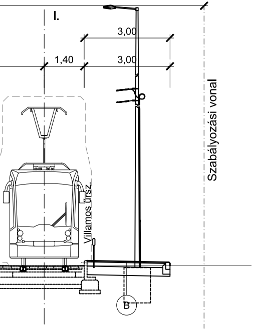
I.
3,00
1,40
3,00
Villamos ürsz.
Szabályozási vonal
B

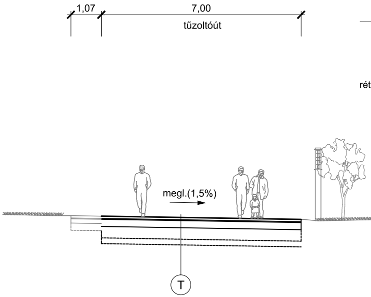
1,07
7,00
tűzoltóút
megl.(1,5%)
T

O - O Mintakeresztszelvény
VOLÁN végállomás támfal korrekció
M= 1:50

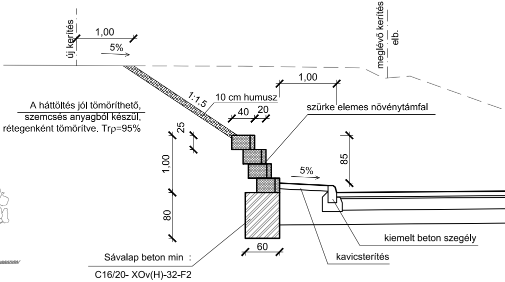
új kerítés
1,00
5%
meglévő kerítés
elb.
1,00
1:1,5
10 cm humusz
40
20
szürke elemes növénytámfal
A háttöltés jól tömöríthető,
szemcsés anyagból készül,
rétegenként tömörítve. Trρ=95%
25
1,00
85
5%
80
60
kiemelt beton szegély
kavicsterítés
Sávalap beton min :
C16/20- XOv(H)-32-F2

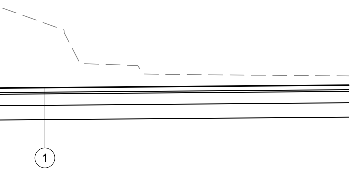

① Új pályaszerkezet esetén (D terhelési osztály)

- 3,5 cm AC-11 kopó (F) kopóréteg
- 7 cm AC-22 kötő (F) kötőréteg
- 7 cm AC-22 alap (F) alapréteg
- 15 cm CKt alapréteg
- 20 cm homokos kavics fagyvédő réteg

(2A) Kopóréteg csere esetén

- 3,5 cm AC-11 kopó (F) kopóréteg
- profilba marás

(2B) Kopó- és kötőréteg csere esetén

- 3,5 cm AC-11 kopó (F) kopóréteg
- 7 cm AC-22 kötő (F) kötőréteg
- profilba marás

④ Kerékpárút

- 3 cm AC-8 kopó (50/70) kopóréteg
- 4 cm AC-11 kötő (50/70) kötőréteg
- 15 cm FZKA
- 20 cm homokos kavics fagyvédő réteg

(5A) Járda

- 4 cm AC-8 kopó (50/70) kopóréteg
- 15 cm FZKA
- 30 cm homokos kavics fagyvédő réteg

(5B) Járda kopóréteg felújítása

- 4 cm AC-8 kopó (50/70) kopóréteg
- kopóréteg bontása

Ⓣ Tűzoltóút

- 8 cm vtg. Semmelrock Appia Antica térkő burkolat, BITUNOVA BAGGER-rel kevert homokbesöpréssel
- 3 cm BITUNOVA BAGGER-rel kevert, kétszer rostált agyag és iszapmentes zúzott homokágyazat
- 25 cm CKT-4 hidraulikus kötőanyagú alapréteg
- 40 cm M-1 jelű kiváló anyag
- 20 cm jó minőségű (M-2) földműanyag

Ⓐ Közúti vasút pályaszerkezete szakági tervek szerint

Ⓑ Peronburkolat pályaszerkezete szakági tervek szerint

Ⓒ Zöldfelület középszigeten

- 40 cm humusz
- 30 cm homokos kavics

TRENECON COWI - UTIBER konzorcium

Szaktervező:

Konzorciumvezető:
TRENECON COWI Tanácsadó és Tervező Kft.
Capital Square Irodaház, V-VI. torony
1133 Budapest, Váci út 76., 3. emelet
tel: +36 1 237-1450; fax: +36 1 237-1451
www.trenecon.hu; E-mail: info@trenecon.hu

Konzorciumi tag:
UTIBER Közúti Beruházó Kft.
1115 Budapest, Csóka u. 7-13.
Telefon: (1) 203-0555
Telefax: (1) 203-7607
E-mail: utiber@utiber.hu; www.utiber.hu

TRENECON COWI Tanácsadó és Tervező Kft.
Capital Square Irodaház, V-VI. torony
1133 Budapest, Váci út 76., 3. emelet
tel: +36 1 237-1450; fax: +36 1 237-1451
www.trenecon.hu; E-mail: info@trenecon.hu

Tervszám: BVM866
Tervszám: 43.073
Tervszám: BVM866

Tárgy: A fővárosi villamoshálózat és trolibuszhálózat egységes fejlesztési koncepciójának megvalósíthatósági tanulmánya, valamint az 1-es villamos Kelenföld vasútállomásig történő meghosszabbításának részletes megvalósíthatósági tanulmánya és egyesített engedélyezési és kiviteli terve

1-es villamosvonal Kelenföldig történő meghosszabbítása

Megbízó: Budapesti Közlekedési Központ

Tervezési szakasz: 01: 1-es villamosvonal meghosszabbítása Fehérvári út és Etele tér között

Szakasztervező: TRENECON COWI

Tervezési rész-szakasz / Létesítmény: Etele tér

Projektvezető: Dávid Gábor
KÖ-T 13-9485

Szakterület: UT - ÚTÉPÍTÉS

Felelős tervező: Laki Gergely
KÉ-K 01-11744

Megnevezés: MINTAKERESZTSZELVÉNYEK
Etele tér

Tervező: Szita László

tervfajta:	szakasz:	szakterület:	rajzszám:	tervmegnevezés:	kiadás/módosítás:
ENG	01	UT	R306	Mk	M01

Dátum: 2014. május hó

Belső ellenőr:

Méretarány: 1 : 100

Rajzméret: 0,51 m²

Szoftver, verzió: AutoCAD

Fájlnév: ENG_01_UT_R305-R306_Mk_M01

Konzorciumvezető: TRENECON COWI

Ez a terv a TRENECON COWI - UTIBER konzorcium szellemi tulajdona, amelynek védelmét jogszabály biztosítja.